[8.1] 電子メールが届くまで

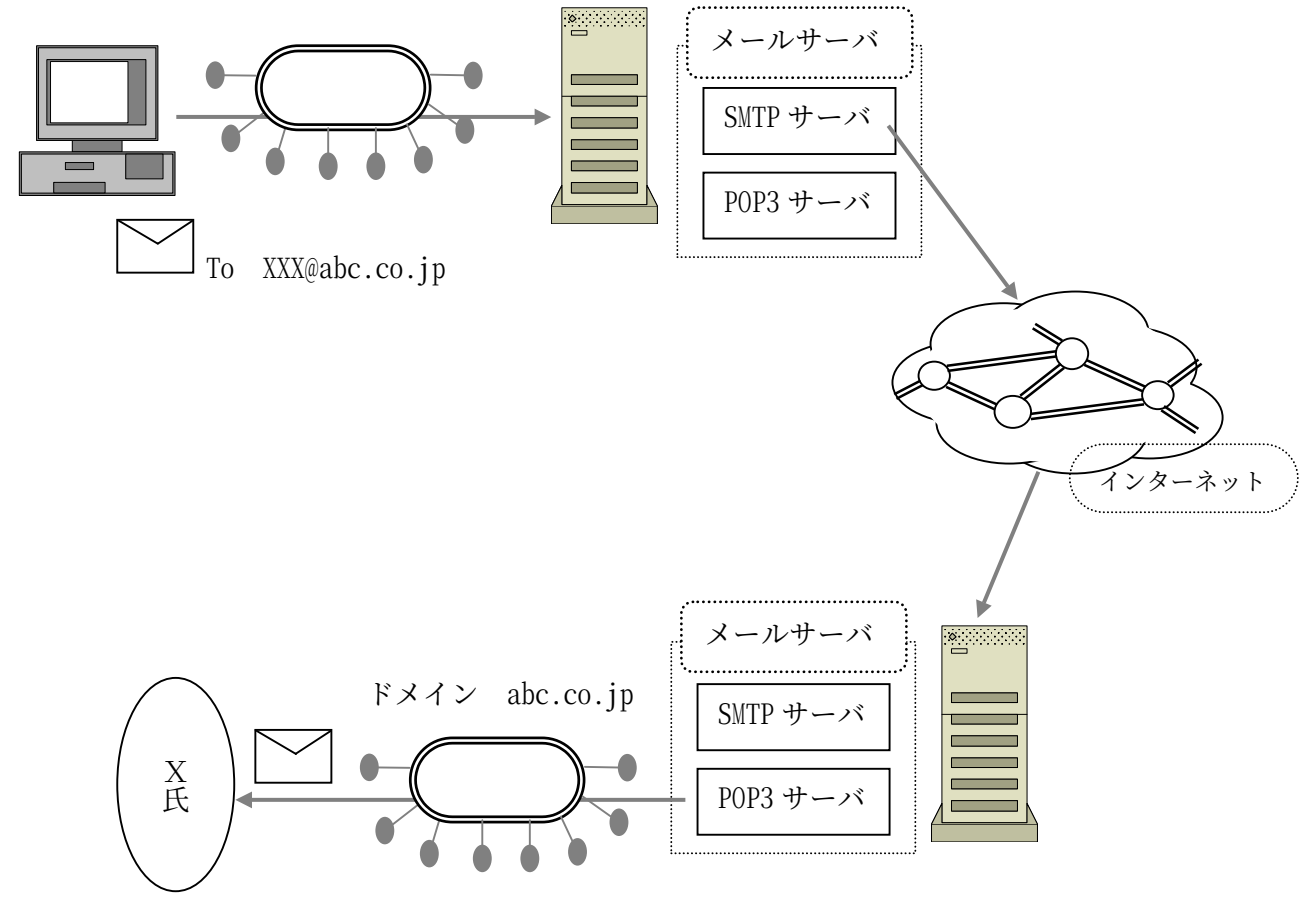
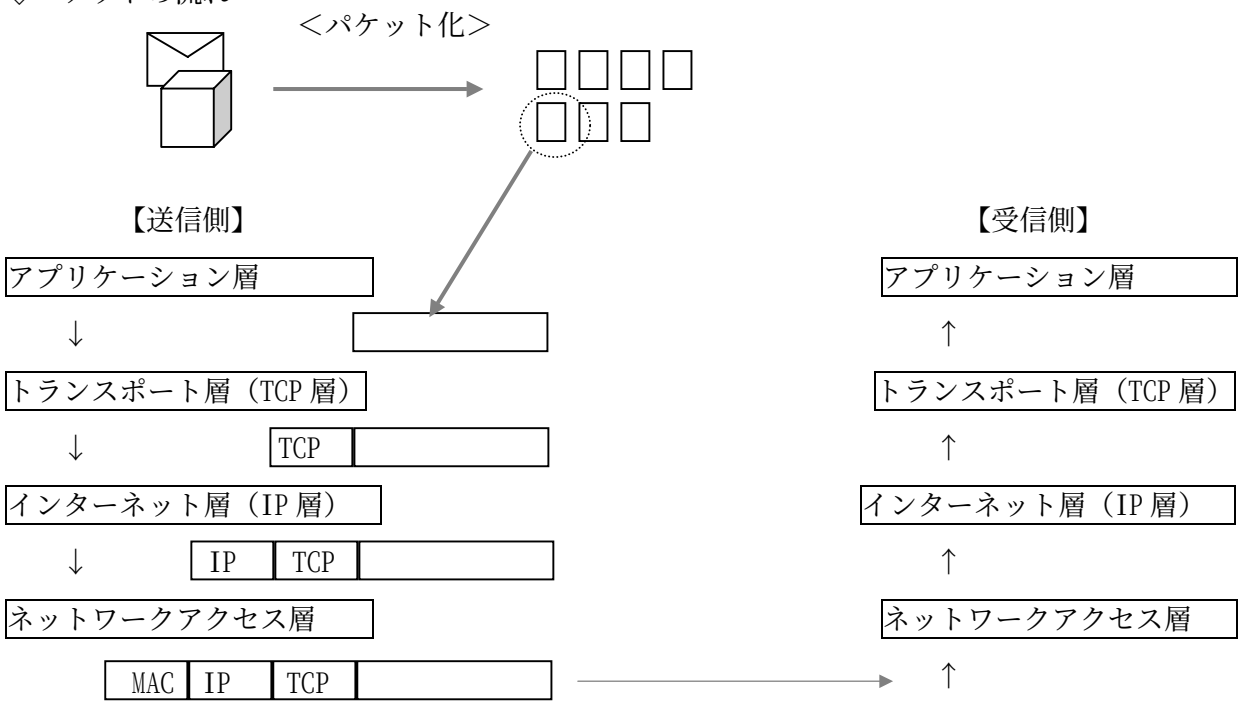
◇パケットの流れ